Rack Mount Kit（W1UH）取扱説明書

本製品をお買い上げいただきありがとうございます。以下の手順にしたがって、当**Rack Mount Kit**を該当製品へ取り付けてください。

STEP 1

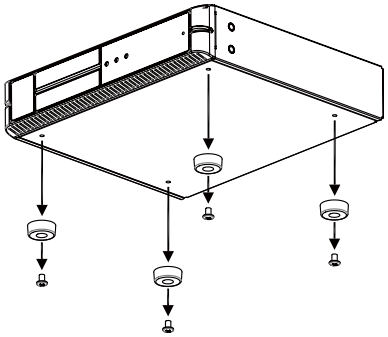

STEP 2

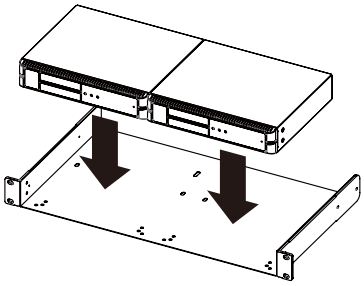

STEP 3

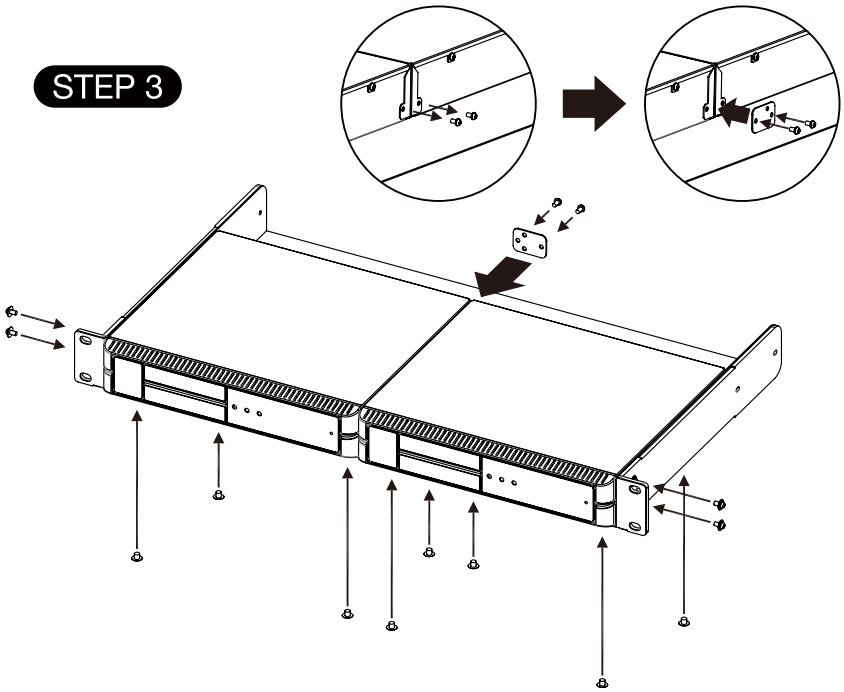

MEDIAEDGE 株式会社

Rack Mount Kit 取扱説明書 (MEDIAEDGE LEB Pro/Express/STB4、HDMA-4100) E005120806001