MEDIAEDGE

仕 様 書

製品名称	ラックマウントキット ME-RMK2-S1UH
型　　番	MERMK2S1UH
JAN コード	4562393849124

■特長

●MEDIAEDGE Decoder シリーズを EIA 規格の 19 インチラックに装着する為の金具です。
※ 「19 インチラックへの取り付けネジ」及び「AC アダプタ固定用ベルト」は含まれておりません。

Decoder 本体の装着

AC アダプタの装着

・仕様及び外観は、改良のため予告なく変更することがありますので、ご了承ください。

MEDIAEDGE

外形寸法図・設置図

（mm）

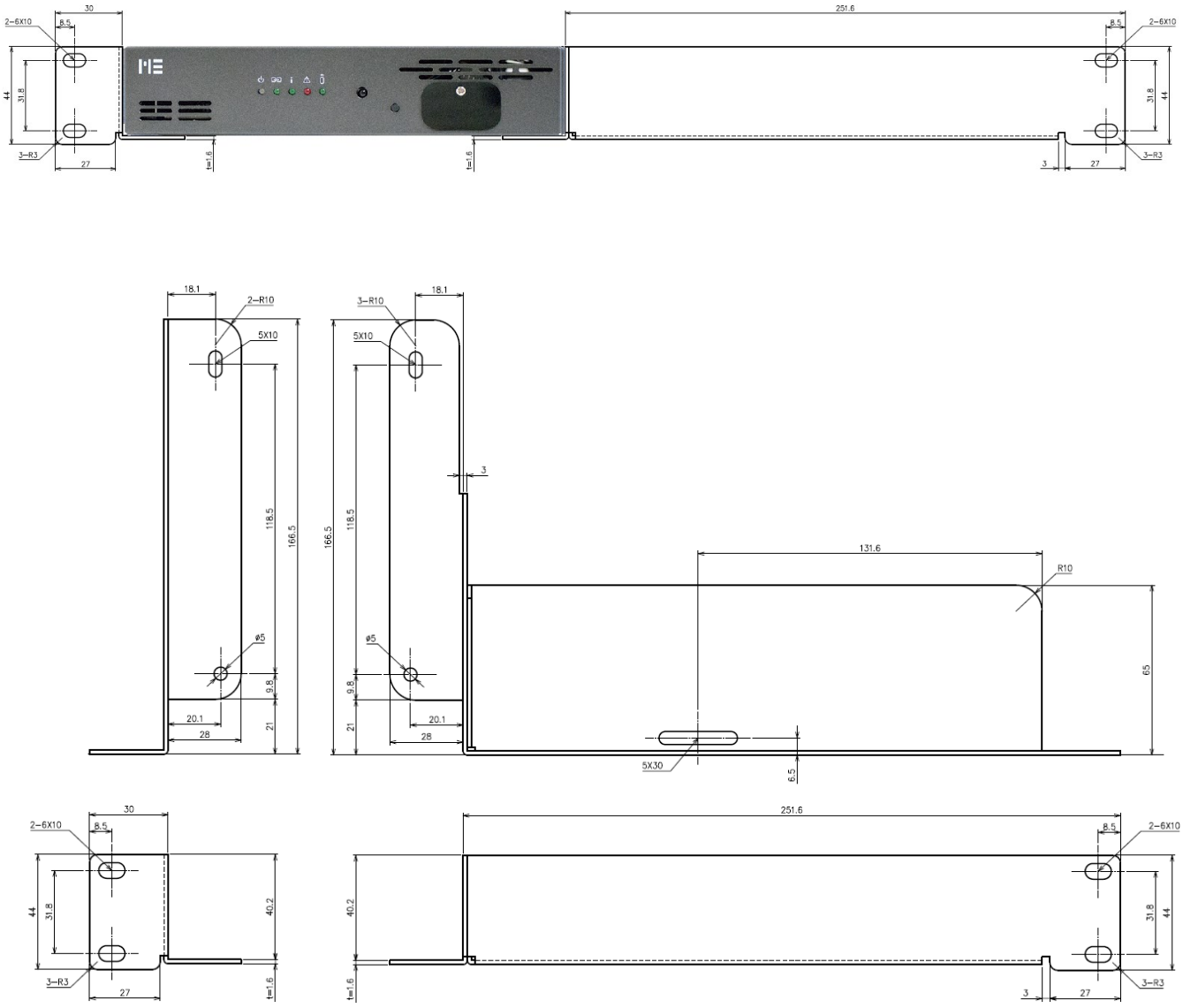

・仕様及び外観は、改良のため予告なく変更することがありますので、ご了承ください。

MEDIAEDGE

■取り付け方法

製品底面のゴム足を外す。

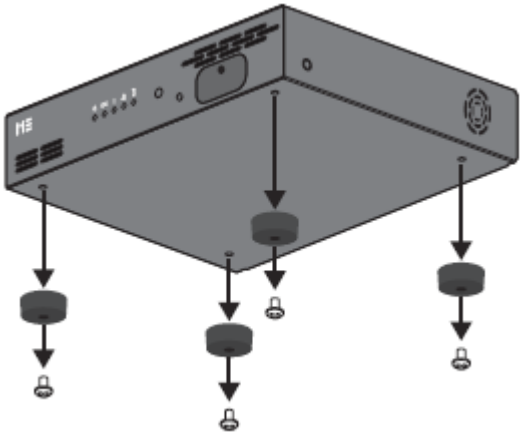

ネジを利用して定番に取り付けます。

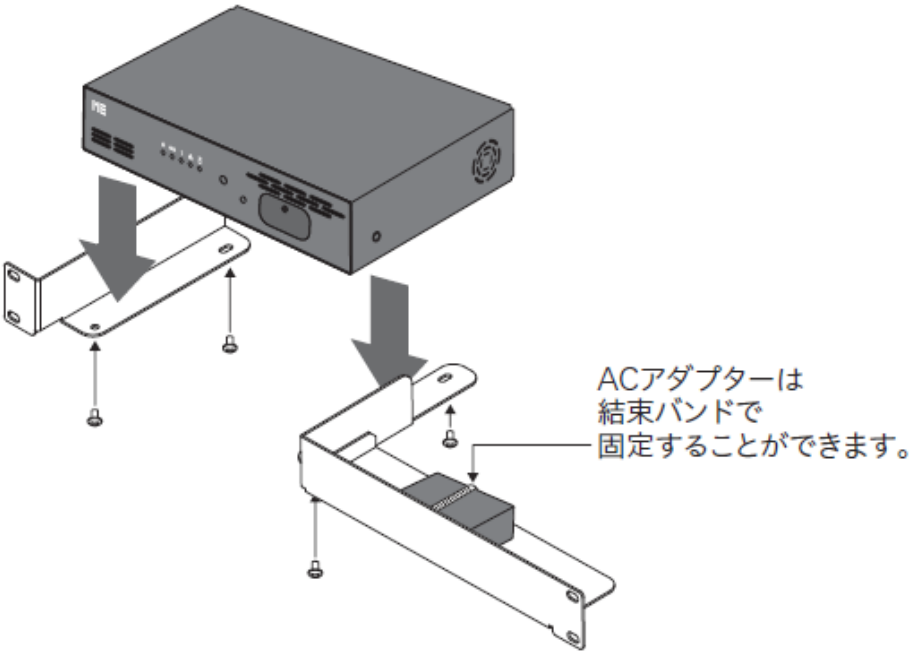

・仕様及び外観は、改良のため予告なく変更することがありますので、ご了承ください。