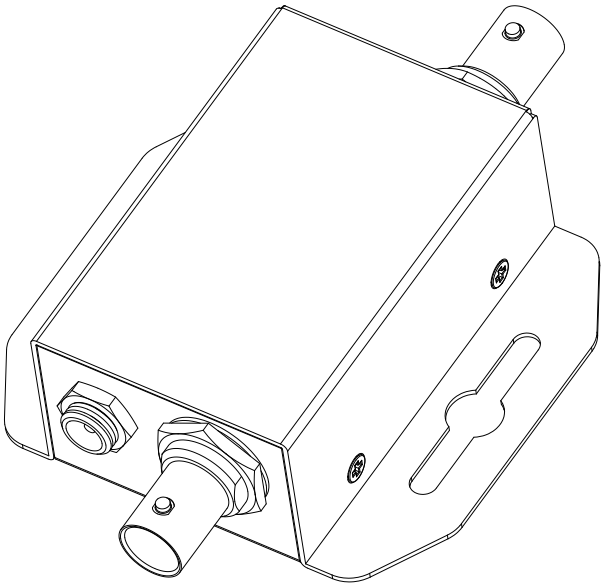

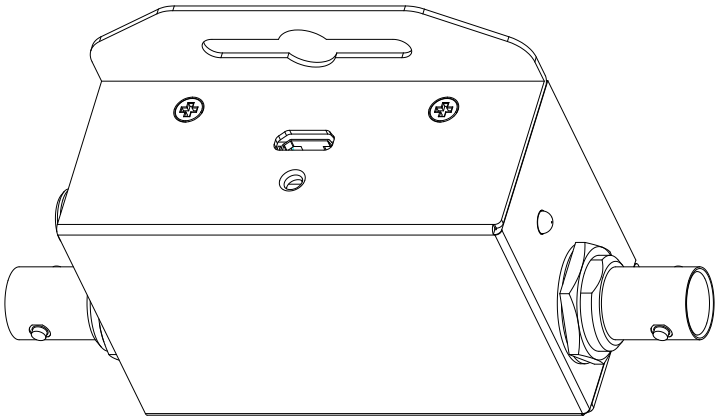

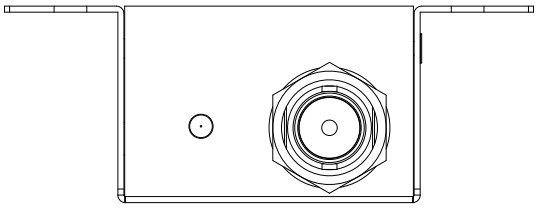

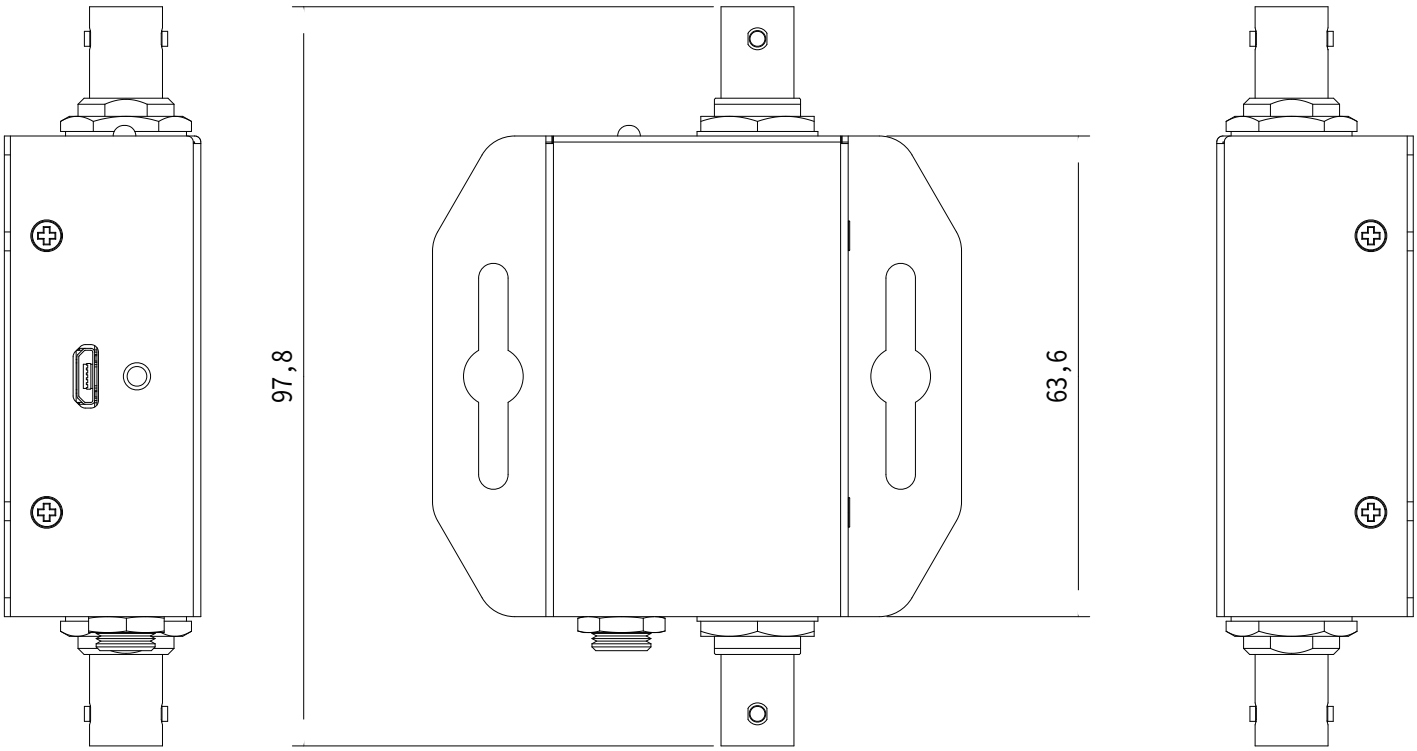
97,8
63,6

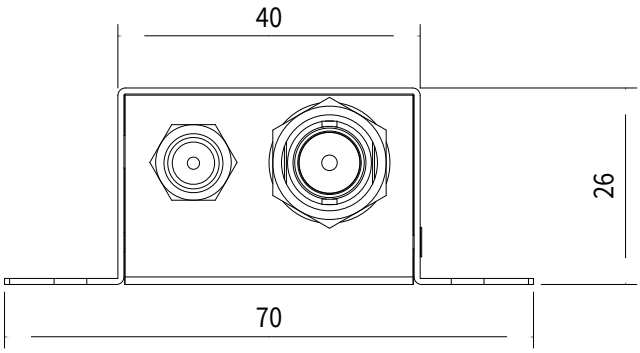
40
26
70